Visite la página TRAXXAS.com/manuals para descargar el instructiones en su idioma.

Auf TRAXXAS.com/manuals können Sie anleitung in Ihrer Sprache downloaden.

1/10 4WD Rear Differential Instructions
Instructions du différentiel arrière à quatre roues motrices à l'échelle 1/10

Covers Part #6789
Concerne la pièce #6789

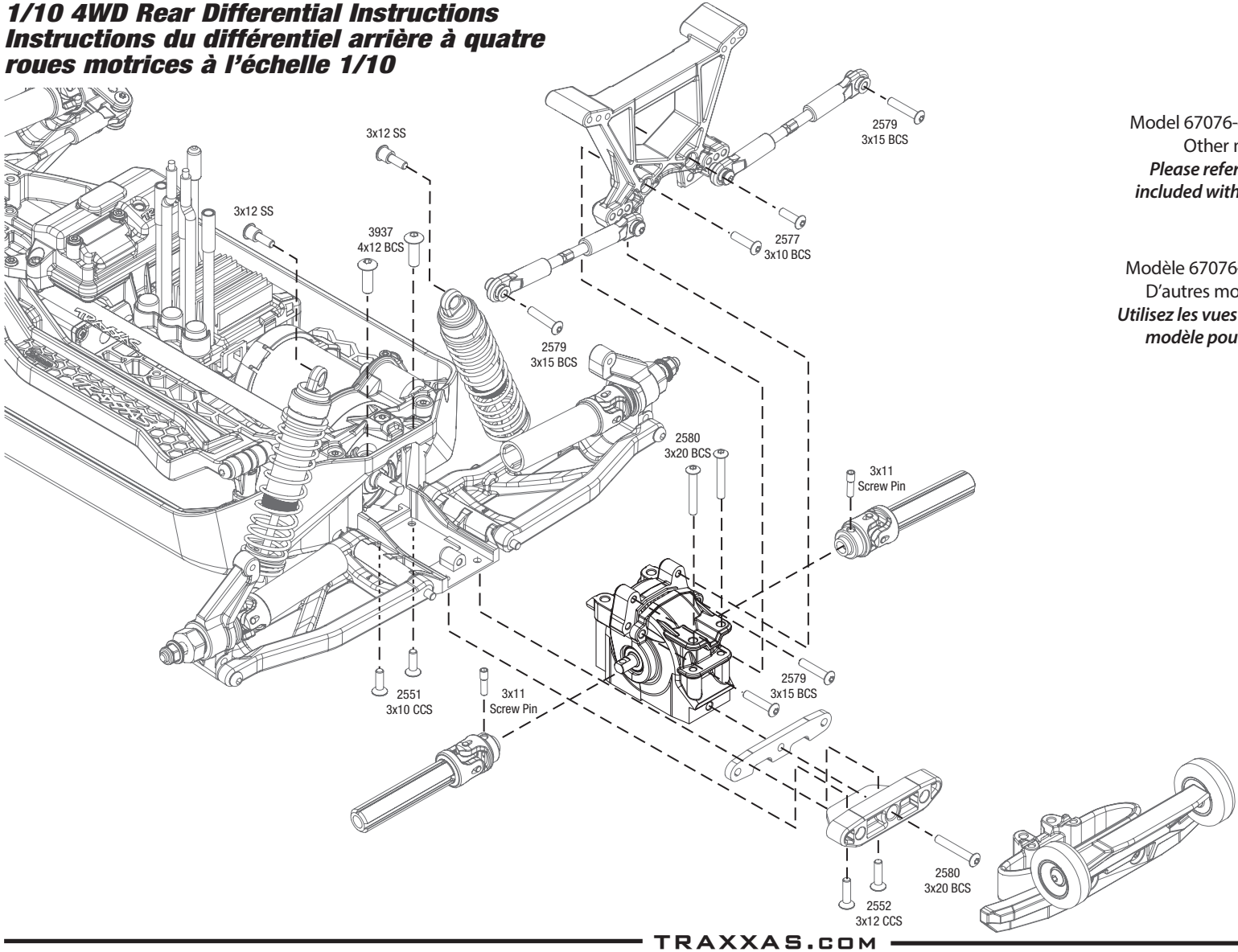

Model 67076-4 Rustler 4x4 VXL shown.
Other models are similar.
Please refer to the exploded views included with your model for detailed assembly.

Modèle 67076-4 Rustler 4x4 VXL illustré.
D'autres modèles sont semblables.
Utilisez les vues éclatées accompagnant le modèle pour faciliter l'assemblage.

PRO-BUILT™
PROFESSIONALLY ASSEMBLED COMPONENTS

Traxxas, 6250 Traxxas Way, TX 75070, Phone: 972-549-3000, Fax: 972-549-3011, e-mail: support@Traxxas.com

KC2847-R01 Rev 201102